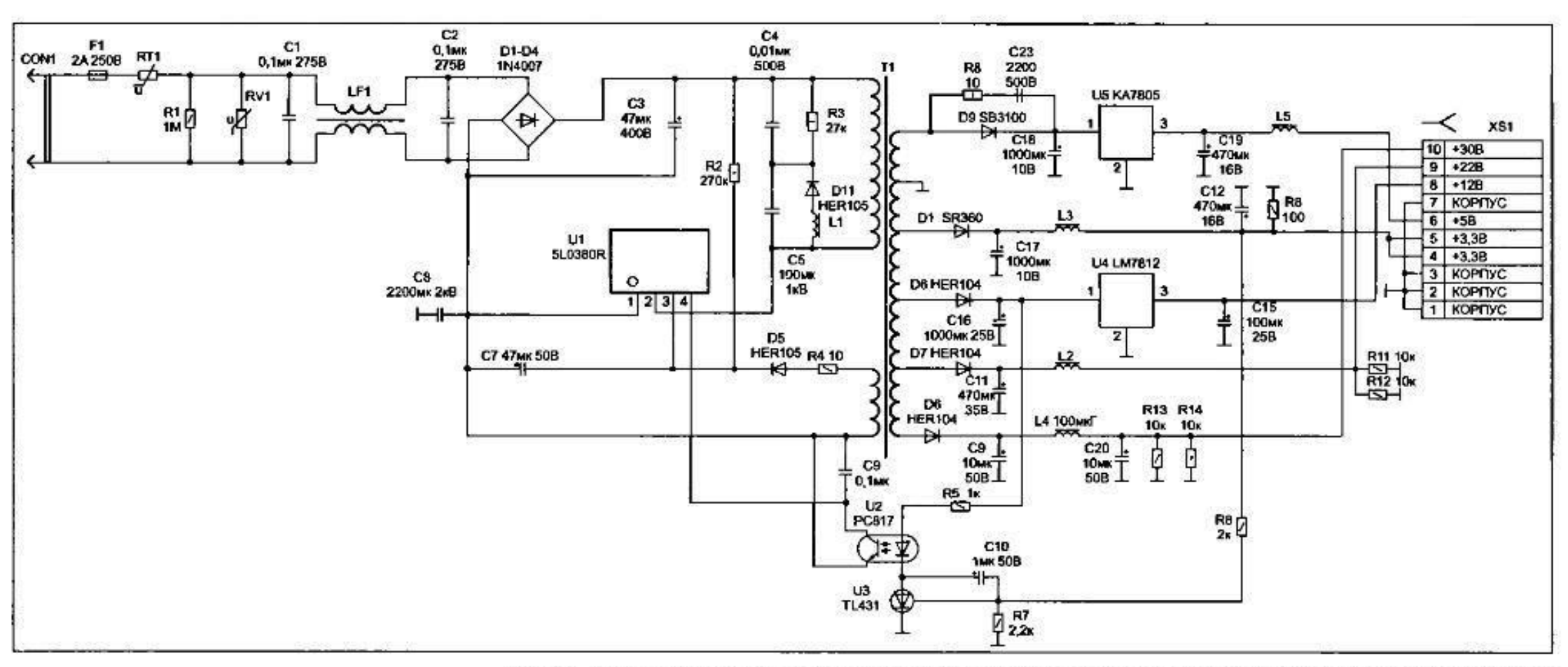

Рис. 4. Принципиальная электрическая схема источника питания СТВ тюнеров «DRE-4000»

Тюнер не включвется. Сетевой предохрвнитель F1 цел

Потеря емкости конденсатора С7, также возможен обрыв резистора R2.

Тюнер не включвется. Сетевой предохрвнитель F1 цел. Выходные нвпряжения занижены

Потеря емкости конденсатора С17. Также, возможно, неисправна микросхема U3.

Тюнер не включвется. Сетевой предохрвнитель F1 цел. Выходные нвпряжения занижены. Мигает сетевой индикатор

Пробой D9. (D9 следует заменить на более мощный диод Шоттки.)

Тюнер не включвется. Сетевой предохранитель F1 цел. Выходные нвпряжения хаотически изменяются

Потеря емкости конденсатора С3. ■