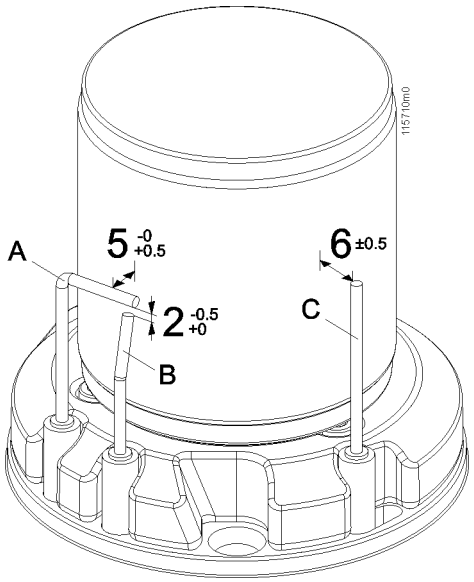

NOVADENS

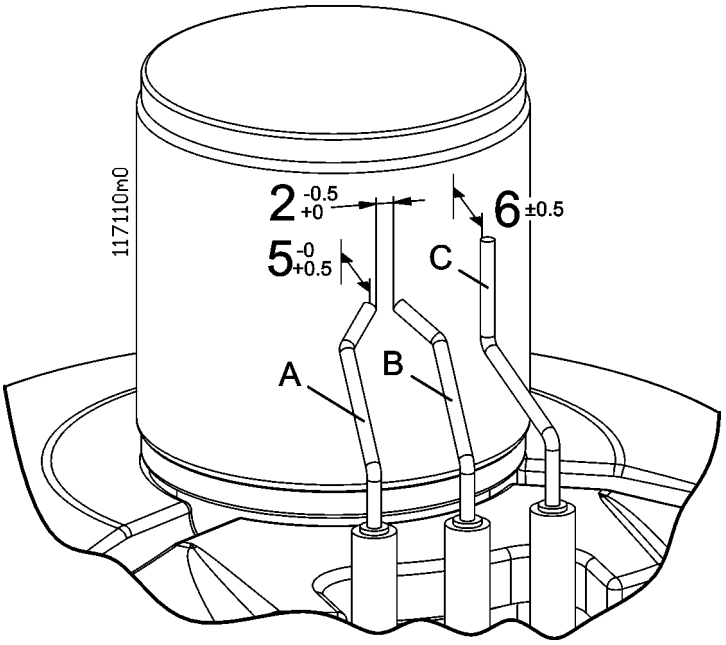

AXIA, ECOPLUS

Alessandrini Andrea